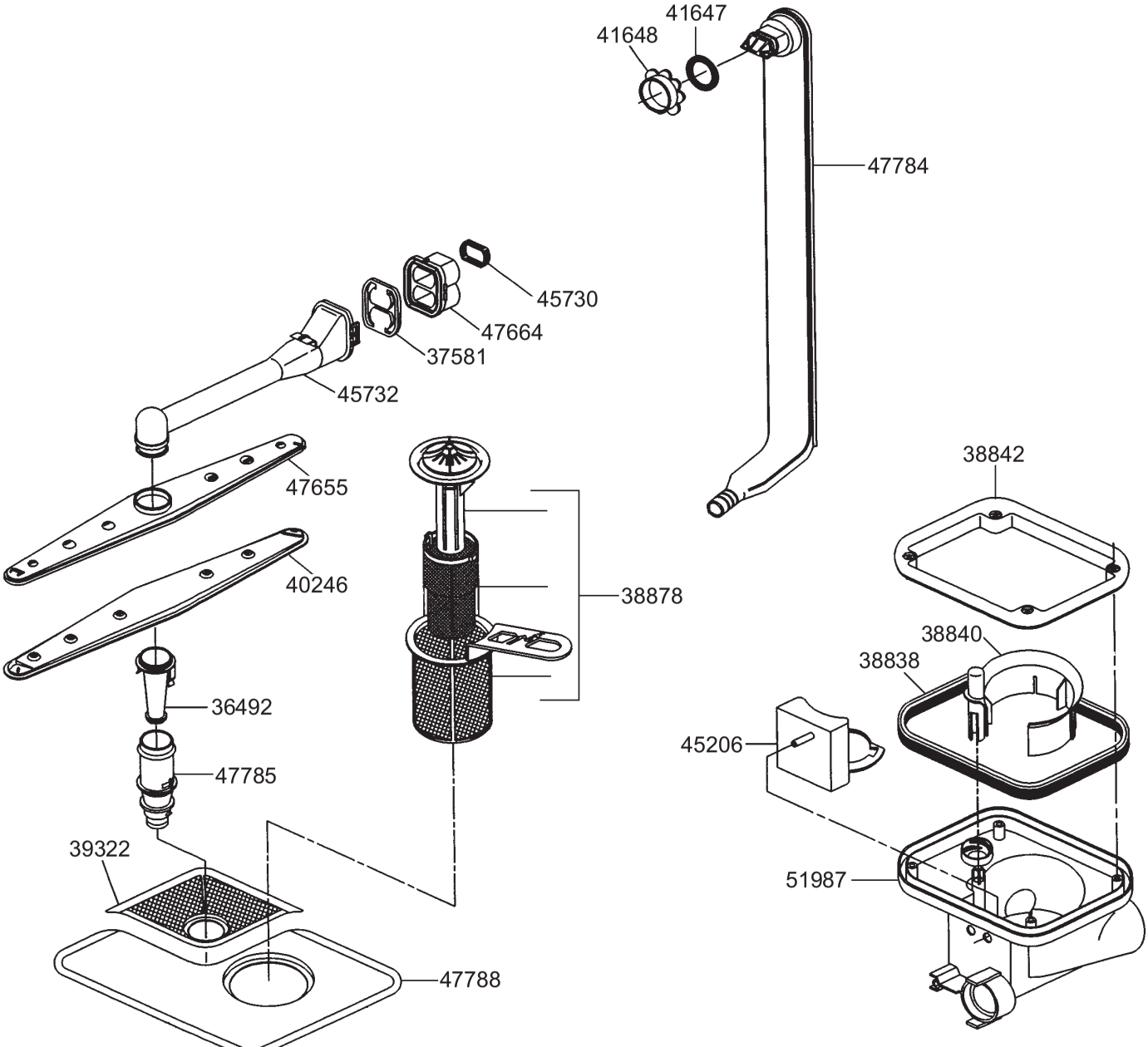
41647
41648
47784
45730
47664
37581
45732
47655
40246
38878
38842
38840
38838
36492
45206
47785
39322
51987
47788

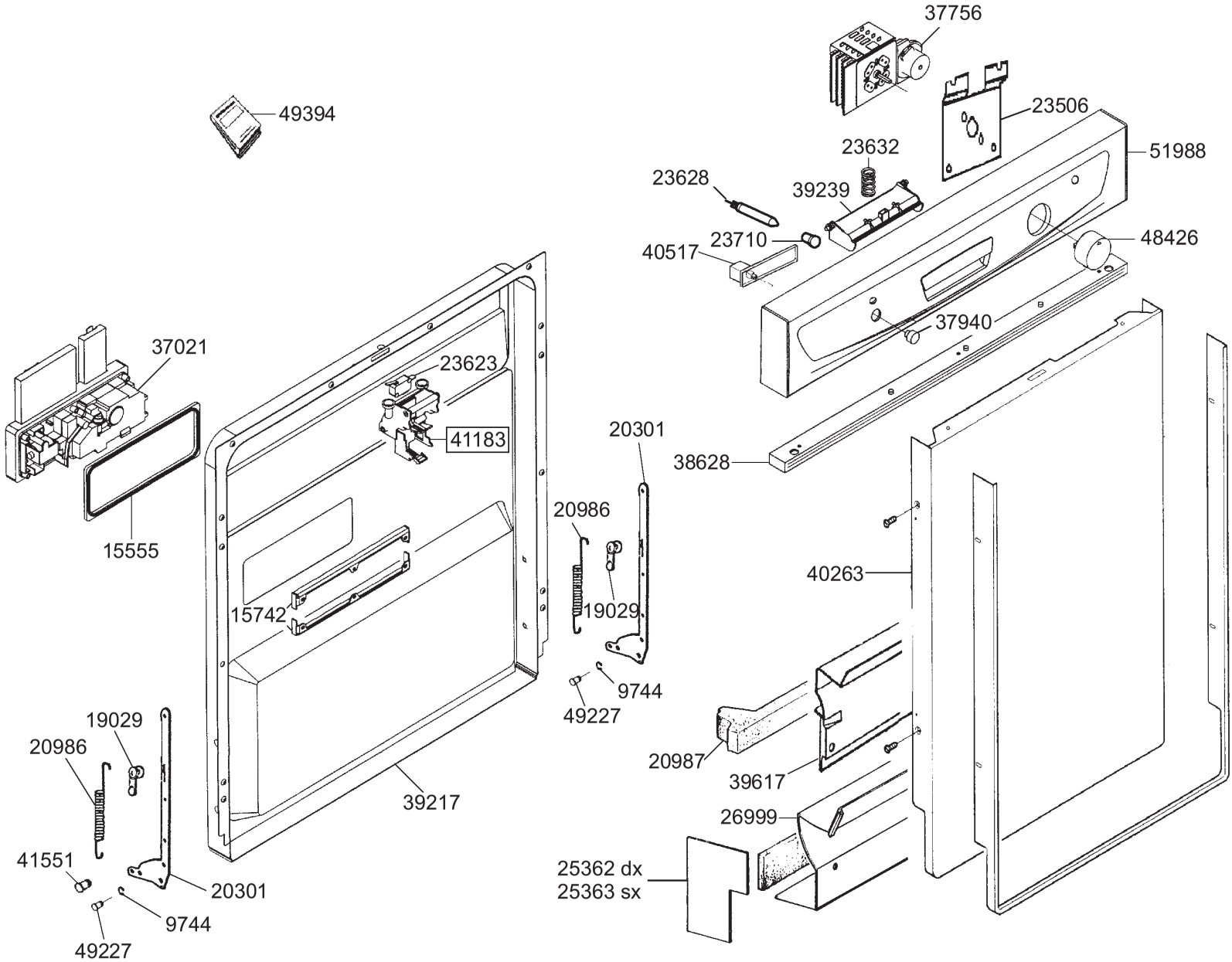
37756
49394
23506
23632
51988
23628
39239
23710
48426
40517
37940
37021
23623
41183
20301
38628
20986
15555
40263
15742
19029
9744
49227
19029
20986
20987
39617
39217
26999
41551
25362 dx
25363 sx
20301
9744
49227

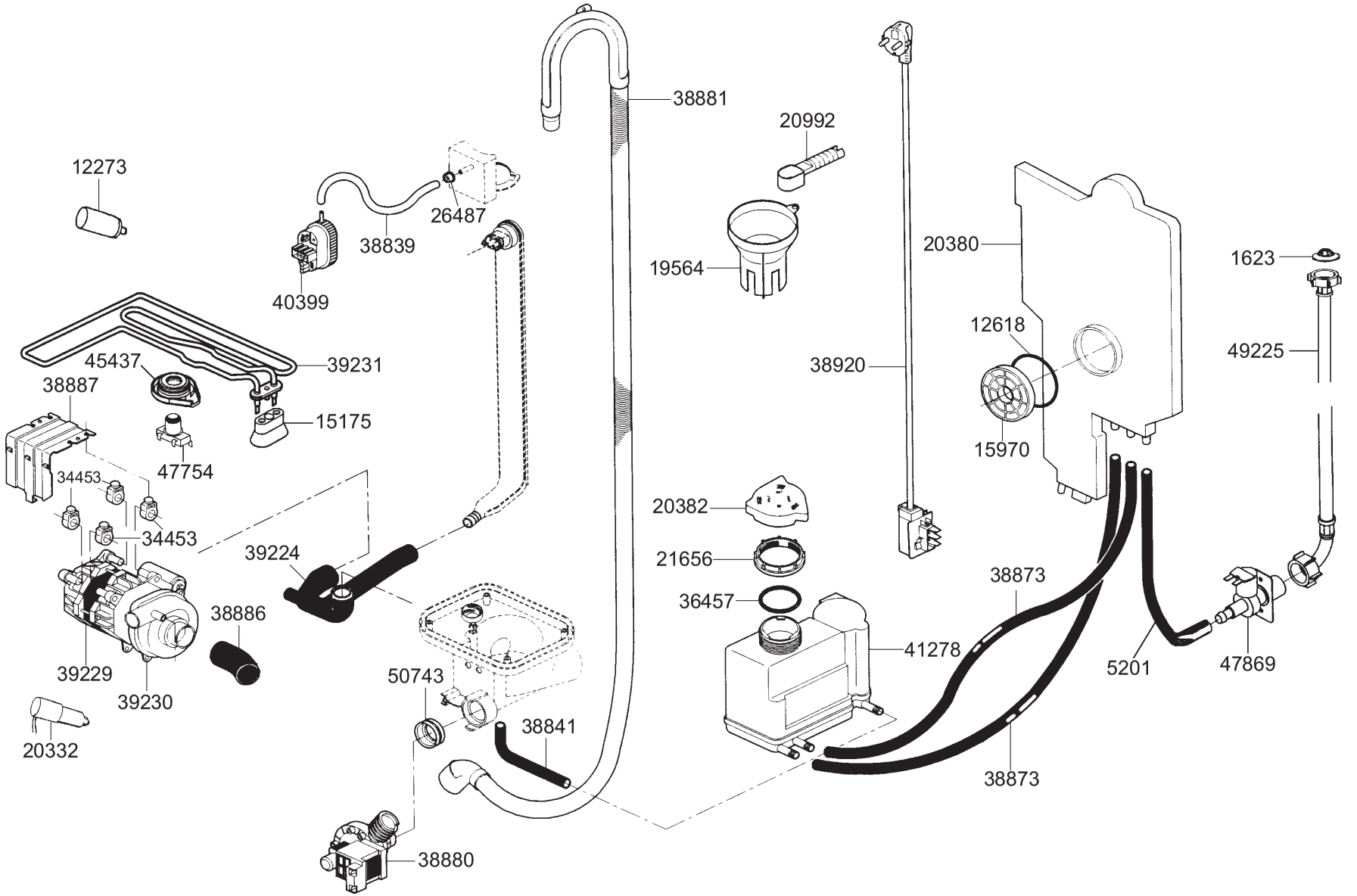
38881
20992
12273
26487
38839
40399
19564
20380
1623
12618
49225
38920
45437
39231
38887
15175
15970
47754
34453
34453
20382
39224
21656
38873
36457
38886
41278
39229
39230
50743
5201
47869
20332
38841
38873
38880

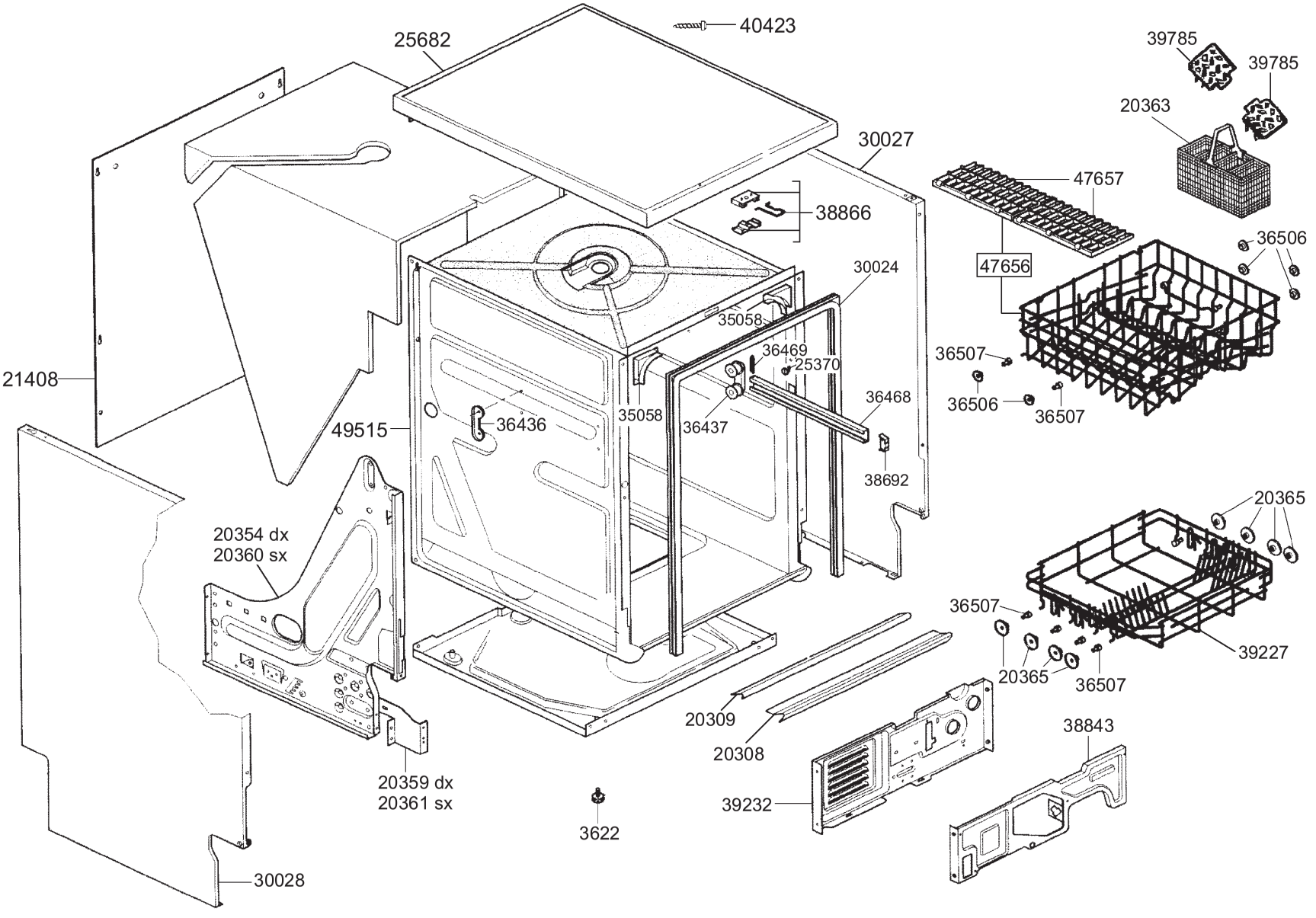
40423
25682
39785
39785
20363
30027
47657
38866
36506
30024
47656
35058
36469
25370
36507
21408
36468
36506
36507
49515
36436
35058
36437
38692
20365
20354 dx
20360 sx
36507
39227
20365
36507
20309
20308
38843
20359 dx
20361 sx
39232
3622
30028